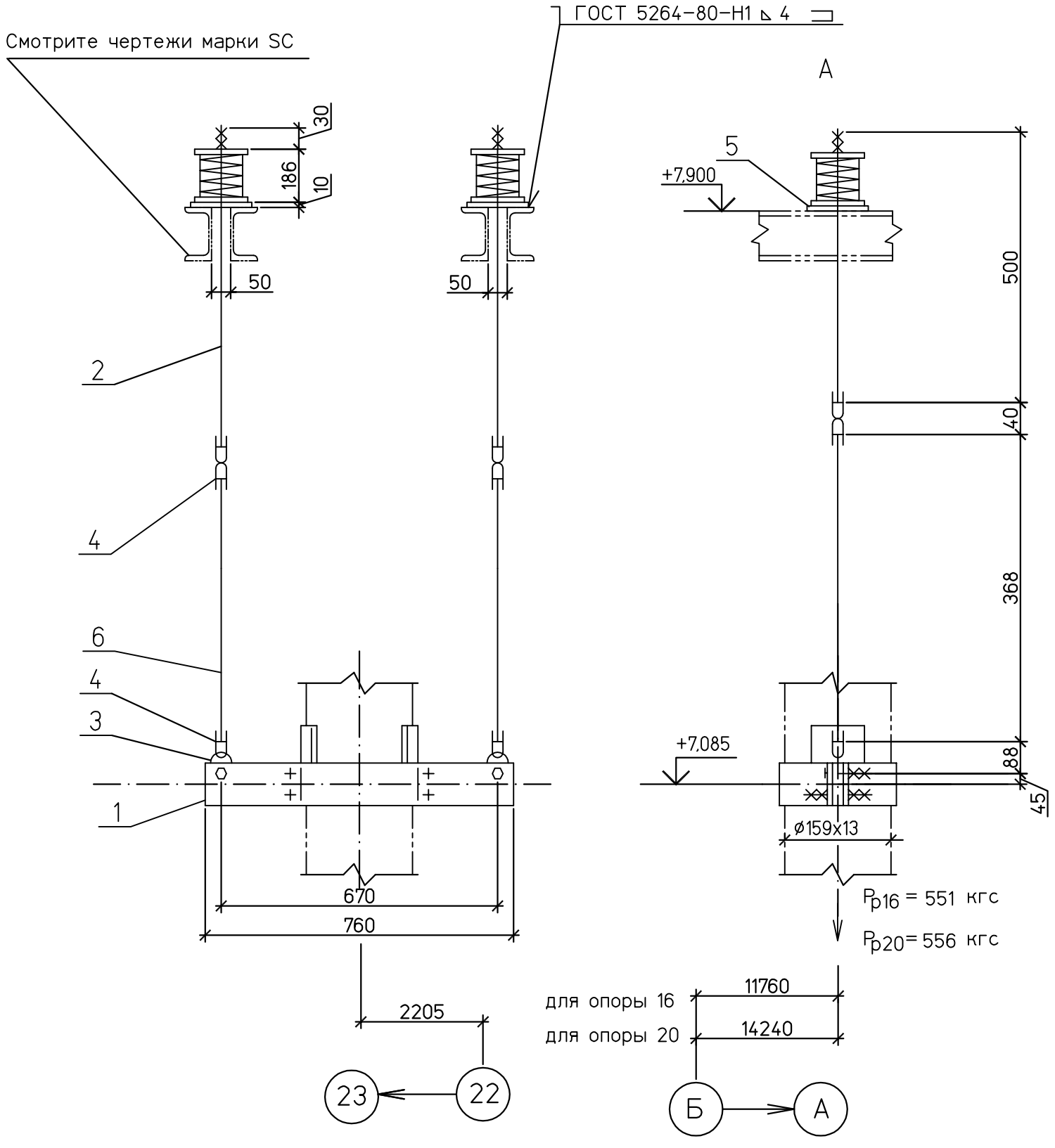

Спецификация деталей

Поз.	Обозначение	Наименование	Кол	Материал	Масса,кг ед.	Масса,кг общ.	Приме-чание
1	05 ОСТ 108.275.56-80	Блок хомутовый	1	Сборный	26,0	26,0	
2	03 ОСТ 108.275.60-80	Блок пружинный опорный	2	Сборный	13,5	27,0	
3	по наст. черт.	Серьга	2	Ст3сп5 ГОСТ 14637-89	0,25	0,5	
4	03 ОСТ 108.643.01-80	Ушко	4	20ГОСТ1050-88	0,28	1,12	
5	ГОСТ 19903-74	Лист Б-ПН-0 10х150х150	2	Ст3сп ГОСТ 14637-89	1.77	3.54	
6	ГОСТ 2590-2006	Круг В-16 L=500	2	20 ГОСТ1050-88	0,79	1,58	Тягу обрезать на монтаже
	ГОСТ 9467-75	Наплавленный металл		Э42А		0.5	

ИТОГО: 60,2 кг

Деталь поз. 3

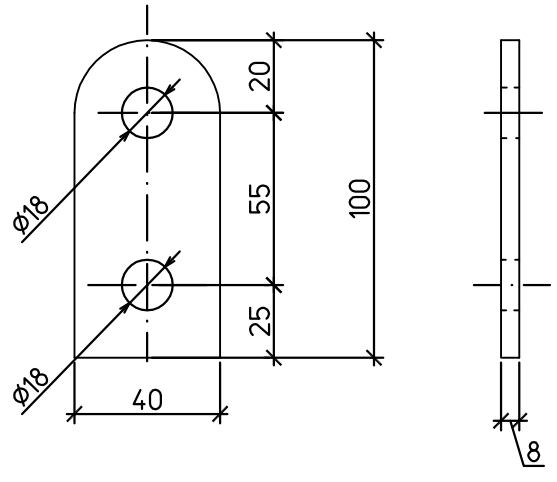

1 Монтажный чертеж №1350.12.38А-30UHJ-1600-TD л.44
2 Технические требования к сварке деталей опор трубопроводов смотрите ОСТ 108.275.50-80.
3 Изготовить два комплекта.

Поз. опоры	ХАРАКТЕРИСТИКИ ПРУЖИНЫ: ТАБЛИЧНЫЕ ДАННЫЕ: Допускаемая рабочая нагрузка Рмакс.кгс	Прогиб при допускаемой раб.нагр λмакс.мм	Высота пружины в своб. сост. Нсв.мм	ПРИ УСТАНОВКЕ: Высота пружины Нуст.мм	Нагрузка на пружину Руст.кгс	В РАБОЧЕМ СОСТ.: Высота пружины Нраб.мм	Нагрузка на пружину Рраб.кгс	В ХОЛОДН. СОСТ.: Высота пружины Нхол.мм	Нагрузка на пружину Рхол.кгс	ПРИ ГИДРОИСПЫТ: Высота пружины Нг.мм	Нагрузка на пружину Рг.кгс	Нагрузка на несущие конструкции Рконстркгс
16	534	70	166	139	206	130	276	138	213	–	300	827
20	534	70	166	139	208	130	278	138	214	–	304	834

Изм.	Кол.уч.	Лист	№док.	Подп.	Дата
Н. контр.		Михеев			
Проверил		Шкитилева			
Разработал		Голуб			

1350.12.38А-30UHJ-1600-TD

Объекты III очереди строительства ЗАО СГК (ТЭЦ)

Трубопроводы машзала БВД в осях 16-28 в рядах А-В и внутристанционные трубопроводы

Стадия	Лист	Листов
Р	46.14	

Паропровод турбины ст. №9

Пружинные подвески 16,20

ОТКРЫТОЕ АКЦИОНЕРНОЕ ОБЩЕСТВО ИНСТИТУТ ТЕПЛОЭЛЕКТРОПРОЕКТ НИЖНИЙ НОВГОРОД

ВЗАМ.ИНВ.N

ПОДПИСЬ И ДАТА

ИНВ.N ПОДЛ. 83547

Файл:

Формат А3